CAT. No. KS-9137

FUJIKURA COMPOSITES

フジクラBFシリンダ

SC シリーズ

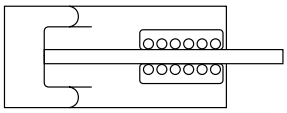

SCS 単動押出形　SCD 複動形

リニアボールベアリング仕様

Super
Cylinder

藤倉ゴム工業株式会社

フジクラBFシリンダの概要

バリエーション

FC シリーズ：単動押出形／複動形 …… 標準シリンダ
SC シリーズ：単動押出形／複動形 …… スーパーシリンダ
PC シリーズ：単動押出形／複動形 …… ポケットシリンダ
TC シリーズ：単動押出形 …… 薄形シリンダ
特 殊 仕 様： …… 特別注文に応じます

共通した特徴

BFシリンダは共通して、BFダイヤフラムのローリング動作による無類の特徴を備えています。

- 完 全 シ ー ル ……：BFダイヤフラムにより、エアの漏れがほとんどありません。
- 極 低 摩 擦 ……：わずかな圧力変動にも、敏感に応答します。
  ：ヒステリシスロスがほとんどありません。
  ：0.01MPaの微圧で作動します。
  ：低速でもスムーズに作動します。
  ：長期間停止後でもスムーズに作動します。
- 潤 滑 不 要 ……：エア配管にルブリケータを設置する必要がありません。
- 優れた耐圧性 ……：BFダイヤフラムの特性は、すぐれた耐圧性にあります。
  （BFダイヤフラムの構成は強力なポリエステル布等の上にゴムを被覆したものです。）

用 途 例

BFシリンダはエア漏れを嫌う場所や、微かな圧力変動に対して敏感に応答を得たい場合などの用途に最適です。

- 自動制御機器や圧力ロール, ダンサロール用の高感度アクチュエータ。
- オイルミストによる汚れを嫌う、クリーンな設備。
- レンズ, 宝石などの研磨機。
- 一定出力が得たい場合の精密アクチュエータ等（例：スポット熔接機など）。
- 緊急用のアクチュエータ。

⚠ 安全上のご注意

本製品をご使用になる前に、ここに記載している「安全上のご注意」をお読みの上正しくお使いください。これらの注意事項は、本製品を安全に正しくご使用していただくものであなたや、他の人への危害や損害を未然に防ぐためのものです。また、JIS B 8370（空気圧システム通則）等他の安全規則と併せ必ず守ってご使用ください。指示事項は危険度、障害度により「危険」、「警告」、「注意」、「お願い」に区分けしています。

⚠ 危　険	切迫した危険を表します。表示の事項を回避しないと、死亡もしくは重傷を負う可能性があります。また、財産の損傷及び破損の可能性もあります。
⚠ 警　告	表示の事項を回避しないと、死亡もしくは重傷を負う可能性があります。 また、財産の損傷及び破損の可能性もあります。
⚠ 注　意	表示の事項を回避しないと中度、軽度の負傷を負う可能性があります。 また、財産の損傷及び破損の可能性もあります。
⚠ お願い	本製品を適切に使用するために守っていただきたい内容です。

⚠ 危　険

1. **下記の用途には使用しないでください。**
   (1) 人命や身体の維持、管理等の医療機器。
   (2) 機械の重要保安部品。
   本製品は産業機械用部品として設計、製造したもので、高度な安全性を目的とした設計をしていません。人命を損なう可能性があります。
2. **作動しているときは、手や身体を可動部やワークへ近づけないでください。**
   可動部に触れ、けがをする可能性があります。
3. **本製品の改造及び基本構造、性能、機構を損なう分解・組立は行わないでください。**
   異常な作動及び破損によりけがをする可能性があります。
4. **発火物、引火物等の危険物が存在する場所で使用しないでください。**
   本製品は防爆タイプではありません。発火、引火の可能性があります。

⚠ 警　告

1. **本製品を機械装置の衝撃や振動の吸収を目的とした機器に使用しないでください。**
   破損しケガをしたり、機械装置を破損する可能性があります。
2. **本製品にエアや電気を供給する前に作動範囲内の安全を必ず確認してください。**
   可動部との接触によるケガや感電の可能性があります。
3. **本製品は仕様範囲内で使用してください。**（仕様参照）
   破損しケガをしたり、機械装置を破損する可能性があります。
4. **本製品には水等の水分をかけないでください。**
   破損しケガをしたり、機械装置を破損する可能性があります。また、感電、火災の原因になります。
5. **本製品を取り付ける際は、確実な保持、固定、連結を行ってください。**（ワークを含む）
   破損しケガをしたり、機械装置を破損する可能性があります。
6. **電源を入れた状態で、配線や端子部及びスイッチ類への接触は避けてください。**
   感電や異常作動の可能性があります。
7. **非常停止、停電などシステムの異常時に、機械及び装置が停止する場合、装置の破損、人身事故などが発止しないよう安全回路あるいは装置を設けてください。**

⚠ 注　意

1. **無圧状態でロッドを動かさないでください。**
   製品内のBFダイヤフラムが、噛み込む可能性があります。
2. **本製品内及び本製品が接続されている配管内の圧力がゼロになった状態でワークが落下する場合、ワークなどの落下防止制御を構築してください。**
   製品内のBFダイヤフラムが、噛み込む可能性があります。
3. **ロッドには偏荷重や回転トルクを掛けないでください。**
   作動不良や破損する可能性があります。過度の回転トルクを与えると破損する可能性があります。
4. **ピストンがストロークエンドで衝撃的に当たるような使用をしないでください。**
   破損する可能性があります。外部ストッパーを設けてください。
5. **運転中、作動部に人体が触れる可能性がある場合、防護カバーを設けてください。**
6. **製品の内圧が、外力により増加する場合、使用圧力を超えないようにリリーフ機構を設けてください。**
   故障や破損する可能性があります。
7. **製品の保管、及び取付けに際しては、下記の場所を避けてください。**
   オゾンによるゴムの劣化、腐食及び付着による性能、機能の低下及び停止の可能性があります。
   (1) 海浜直射日光下や水銀灯付近等や、オゾンの発生する装置近く
   (2) 塵埃、塩分、鉄粉のある場所
   (3) 流体および多湿状態有機溶剤、リン酸エステル系作動油、亜硫酸ガス、塩素ガス、酸類等がある場所
8. **製品の1m以内に、フロッピーディスクや磁気媒体などを近づけないでください。**
   マグネットの磁気により、フロッピーディスク内のデーターが破損される可能性があります。

⚠ お願い

1. **配管**
   (1) 配管をする前に、必ず配管内のフラッシングまたは洗浄を行い切粉や切削油、ゴミ等を取り除いてください。
   (2) 使用するエアはドレンを含まない圧縮空気をご使用ください。また、ろ過度5μm以下のエアフィルタを上流に設置してください。
2. **空気圧機器は寿命による性能・機能の低下があります。日常点検を行いシステムの必要な性能・機能を満たしていることを確認して、事故を未然に防いでください。**
3. **機械装置の停電時や非常停止時におけるワークなどの落下防止制御を構築してください。**
4. **本品はエア機器専用の為、医療機器に使用しないで下さい。**

SC シリーズ

リニアボールベアリング仕様

SCS 単動押出形　　**SCD 複 動 形**

仕　様

作 動 形 式		単動押出形，複動形										
シリンダ径	mm	40	50	63	80	100	112	125	140	160	180	200
ストローク	(単動押出形) mm	48	64	78	108	144	156	178	204	82,142,192,240	96,168,226,280	112,192,256,320
	(複動形) mm	48	64	78	108	144	156	178	204	82,142,192,240	96,168,226,280	112,192,256,320
使 用 流 体		圧縮空気（無給油）										
使用圧力範囲	MPa	0.01～0.7										
使用温度範囲	℃	0～60										
軸 受 形 式		リニアボールベアリング（シールなし，両側シール付き ）										
取 付 形 式		基本形，エル形，フロントフランジ形，リヤフランジ形，トラニオン形，ピボット形										

注）シリンダ径φ112以上は受注生産につき納期はお問い合わせ下さい。

特　徴

- SCシリーズは、軸受にリニアボールベアリングを組み込んでおり、FCシリーズと同一の寸法、構造をもち、BFダイヤフラムの特徴が最大限に生かされています。
- 従来のタイプよりもさらに摩擦抵抗が小さい。
- 圧力変動に対する追従性が良い。
- 微圧にて作動する。

用途例

次のような制御のためのアクチュエータとして最適です。

- 低圧で正確な制御を行う場合
- 印刷機やプラスチック生産設備の張力制御
- 繊維・金属細工用機器の接触圧制御
- 研磨機・試験機の押圧制御

形式表示法［例］

SCD － 40 － 48 － S0 － B0 － P

- SCD：作動形式
- 40：シリンダ径
- 48：ストローク
- S0：スプリング
- B0：軸受
- P：取付金具

作動形式	
SCS	単動押出形
SCD	複動形

スプリング	
無記号	スプリング
S0	スプリング無し
S1	標準スプリング入り

軸　受	
B0	リニアボールベアリング，シール無し
B1	リニアボールベアリング，両側シール付き

取付金具	
無記号	基本形
L	エル形
F	フロントフランジ形
R	リアフランジ形
T	トラニオン形
P	ピボット形

内部構造と各部名称及び材質

単動押出形

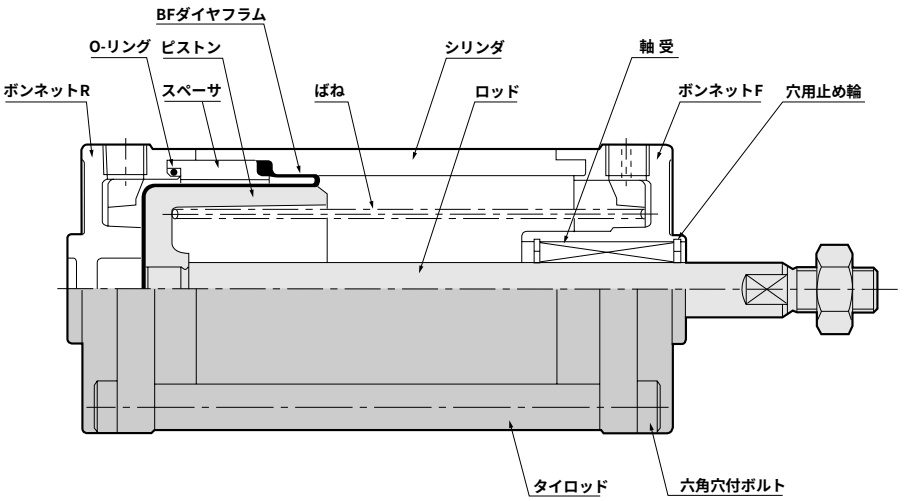

■ 主要部材質

名　称	材　質
ボンネットF・R	アルミ合金ダイカスト アルミ合金鋳物(径160以上)
O-リング	ニトリルゴム
ピストン	アルミ合金鋳物
シリンダ・スペーサ	アルミ合金
ロッド	硬　鋼 (硬質クロムメッキ)
BFダイヤフラム	布入りニトリルゴム
ば　ね	ばね用鋼線
軸　受	リニアボールベアリング
穴用止め輪	工具鋼（SKS）
タイロッド	軟　　鋼

1.アルミ部品はアルマイト処理
2.指示なき鋼製部品は亜鉛メッキ
3.アルミダイカスト部品は塗装

複 動 形

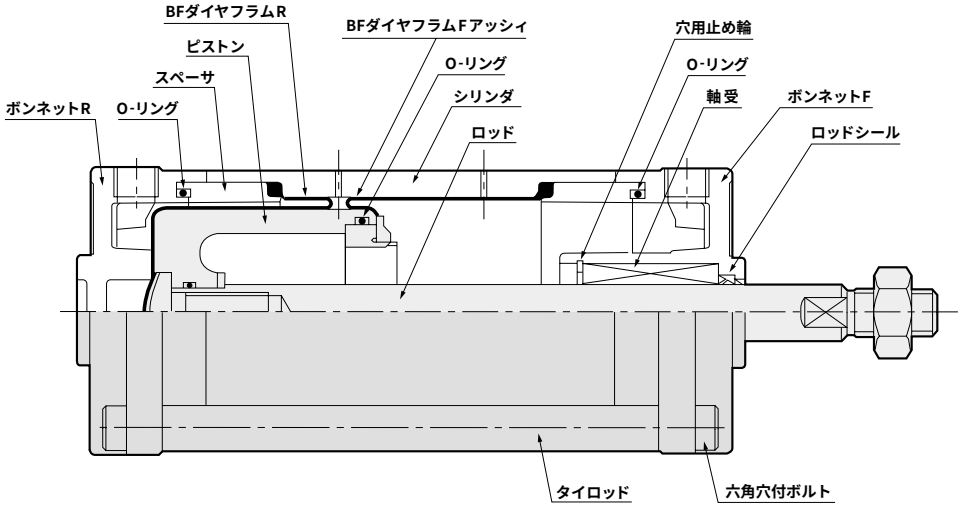

■ 主要部材質

名　称	材　質
ボンネットF・R	アルミ合金ダイカスト アルミ合金鋳物(径160以上)
O-リング	ニトリルゴム
ピストン	アルミ合金鋳物
シリンダ・スペーサ	アルミ合金
ロッド	硬　鋼 (硬質クロムメッキ)
BFダイヤフラムF アッシイ	リテーナープレート 布入りニトリルゴム
BFダイヤフラムR	布入りニトリルゴム
ロッドシール	ニトリルゴム
軸　受	リニアボールベアリング
穴用止め輪	工具鋼（SKS）
タイロッド	軟　　鋼

1.アルミ部品はアルマイト処理
2.指示なき鋼製部品は亜鉛メッキ
3.アルミダイカスト部品は塗装

基本形寸法図

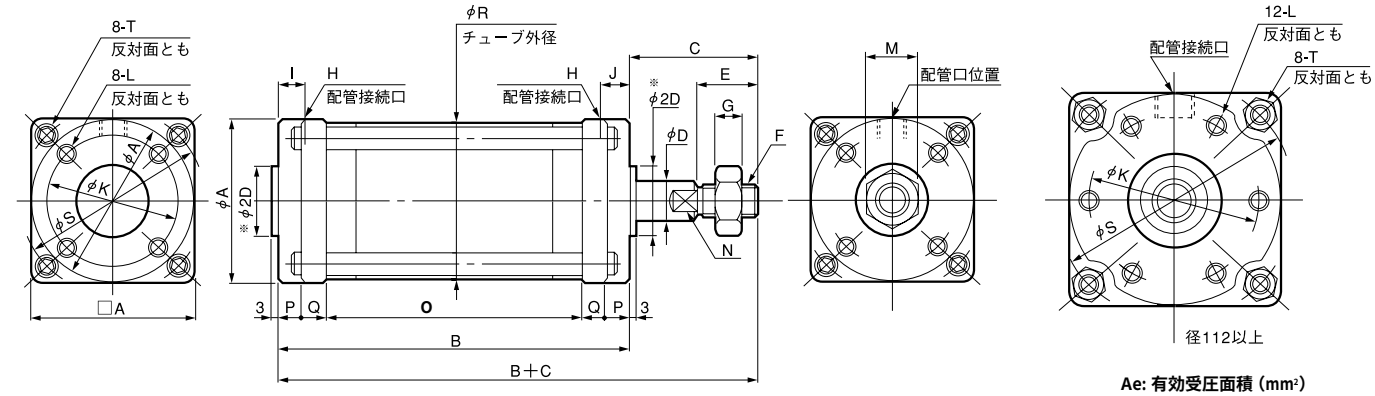

Ae: 有効受圧面積 (mm²)
F_0: 零ストローク時ばね反力 (N)
F_1: 全ストローク時ばね反力 (N)
N : 2面幅

■SCS形基本寸法表

径 －ストローク	A	B	C	D	E	F	G	H	I	J	K	L	M	N	O	P	Q	R	S	T	Ae	ばね反力 F_0	ばね反力 F_1
40 － 48	53	105	42	10	20	M 8×1	6	Rc1/8	9	－	42	M 6深さ 9	17	8	75	8	7	51.5	61	M 5	1100	7.8	19.6
50 － 64	63	130	45	12	20	M 10×1.25	6	Rc1/8	10	－	50	M 6深さ 9	17	10	98	8	8	61.5	73	M 6	1770	14.7	29.4
63 － 78	82	160	50	16	24	M 12×1.5	7	Rc1/4	12	－	63	M 8深さ12	19	13	120	9	11	78.5	94	M 8	2730	23.5	47
80 － 108	100	205	58	20	32	M 16×1.5	10	Rc1/4	14	－	80	M 8深さ12	24	17	157	10	14	97	114	M 8	4540	39.2	78.4
100 － 144	120	268	65	25	40	M 20×1.5	12	Rc1/4	14	－	98	M10深さ15	30	22	214	11	16	117.5	136	M10	7240	61.7	127.4
112 － 156	137	290	72	25	44	M 22×1.5	13	Rc3/8	18	－	112	M10深さ15	32	22	228	12	19	135	156	M12	8820	76.4	158.8
125 － 178	150	322	76	30	48	M 24×1.5	14	Rc3/8	18	－	125	M10深さ15	36	24	249	16	20	149	170	M14	11100	95.1	198
140 － 204	165	370	84	35	52	M 27×1.5	16	Rc3/8	18	－	140	M12深さ18	41	30	290	16	24	164	190	M14	14100	119.6	254.8

※：径40のみ2Dは24mm

エル形寸法図

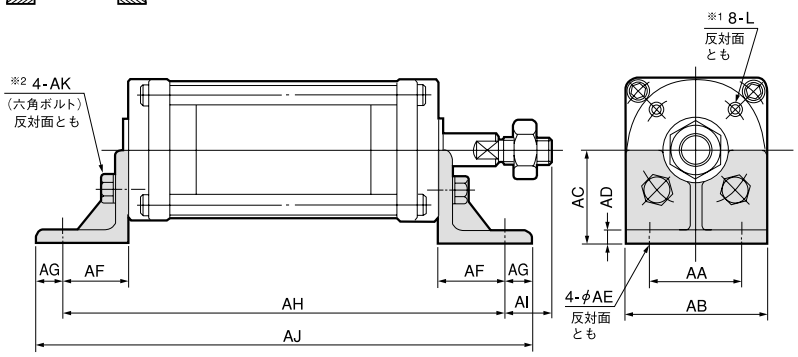

※1：径112以上は12-L（反対面とも）
※2：径112以上は6-AK（反対面とも）

径－ストローク	AA	AB	AC	AD	AE	AF	AG	AH	AI	AJ	AK
40－ 48	35	53	35	5	6.5	25	10	155	17	175	M6×14
50－ 64	40	63	40	6	7.5	26	11	182	19	204	M6×14
63－ 78	50	82	50	6	9.5	31	14	222	19	250	M8×20
80－108	60	100	60	8	9.5	35	17	275	23	309	M8×20
100－144	75	120	70	8	12	40	20	348	25	388	M10×25
112－156	85	137	80	8	14	44	23	378	28	424	M10×25
125－178	95	150	87	10	14	46	24	415	30	463	M10×25
140－204	100	165	95	10	16	46	24	462	38	510	M12×30

フロントフランジ形寸法図

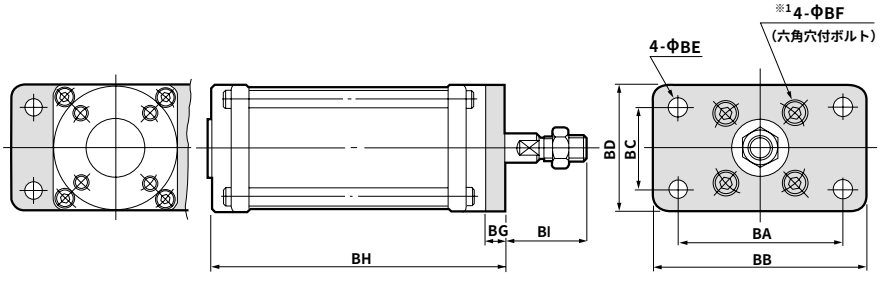

※1：径112以上は6-ΦBF

径－ストローク	BA	BB	BC	BD	BE	BF	BG	BH	BI
40－ 48	70	90	35	53	6.5	M6×10	9	114	33
50－ 64	80	100	40	63	7.5	M6×10	10	140	35
63－ 78	105	130	55	82	9.5	M8×14	12	172	38
80－108	120	150	70	100	9.5	M8×14	13	218	45
100－144	150	180	85	120	11.5	M10×16	14	282	51
112－156	166	195	100	137	14	M10×16	15	305	57
125－178	180	210	115	150	14	M10×16	16	338	60
140－204	195	225	125	165	16	M12×20	19	389	65

リヤフランジ形寸法図

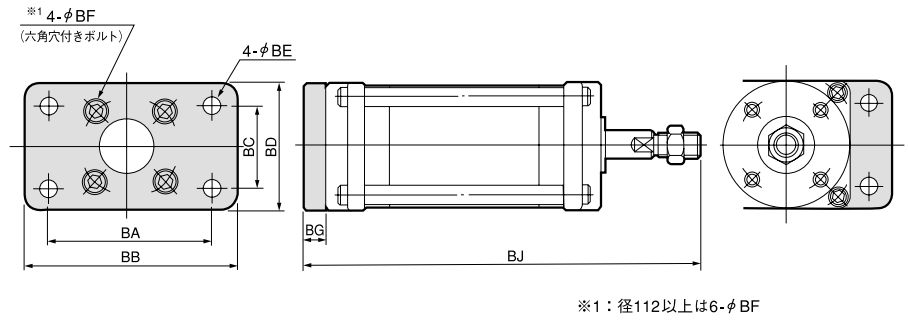

※1：径112以上は6-φBF

径－ストローク	BA	BB	BC	BD	BE	BF	BG	BJ
40－48	70	90	35	53	6.5	M6×10	9	156
50－64	80	100	40	63	7.5	M6×10	10	185
63－78	105	130	55	82	9.5	M8×14	12	222
80－108	120	150	70	100	9.5	M8×14	13	276
100－144	150	180	85	120	11.5	M10×16	14	347
112－156	166	195	100	137	14	M10×16	15	377
125－178	180	210	115	150	14	M10×16	16	414
140－204	195	225	125	165	16	M12×20	19	473

トラニオン形寸法図

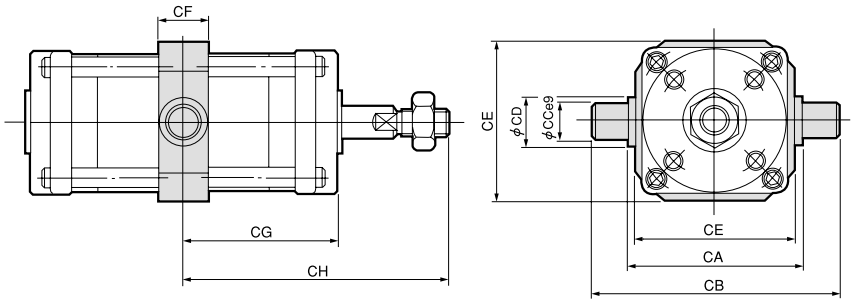

径－ストローク	CA	CB	CC	CD	CE	CF	CG	CH
40－48	64	92	14	18	60	18	52.5	94.5
50－64	74	106	16	20	70	20	65	110
63－78	94	134	20	25	88	25	80	130
80－108	114	164	25	30	108	30	102.5	160.5
100－144	134	194	30	35	128	35	134	199
112－156	156	216	30	35	150	35	145	217
125－178	170	234	32	38	164	38	161	237
140－204	190	260	35	42	184	42	185	269

ピボット形寸法図

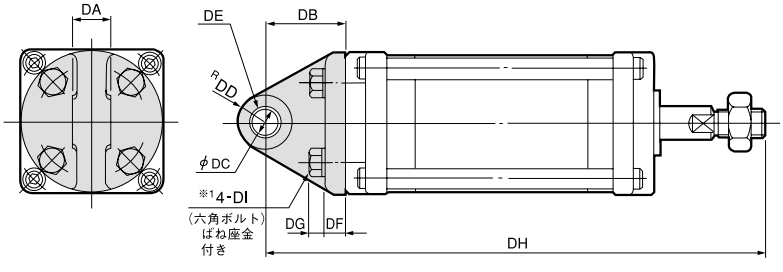

※1：径112以上は6-DI

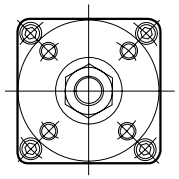

径－ストローク	DA	DB	DC	DD	DE	DF	DG	DH	DI
40－48	15	30	10	14	1015	8	5.5	177	M 6×16
50－64	15	33	10	14	1015	9	5.5	208	M 6×18
63－78	20	38	12	15	1220	10	7.5	248	M 8×22
80－108	20	44	15	16.5	1520	12	7.5	307	M 8×25
100－144	25	50	18	18	1825	15	9.5	383	M10×25
112－156	28	54	18	20	1810 2ケ	16	9.5	416	M10×30
125－178	30	59	20	23	2010 2ケ	17	9.5	457	M10×30
140－204	34	64	22	25	2210 2ケ	19	11	518	M12×35

DE：ブッシュサイズ

基本形寸法図

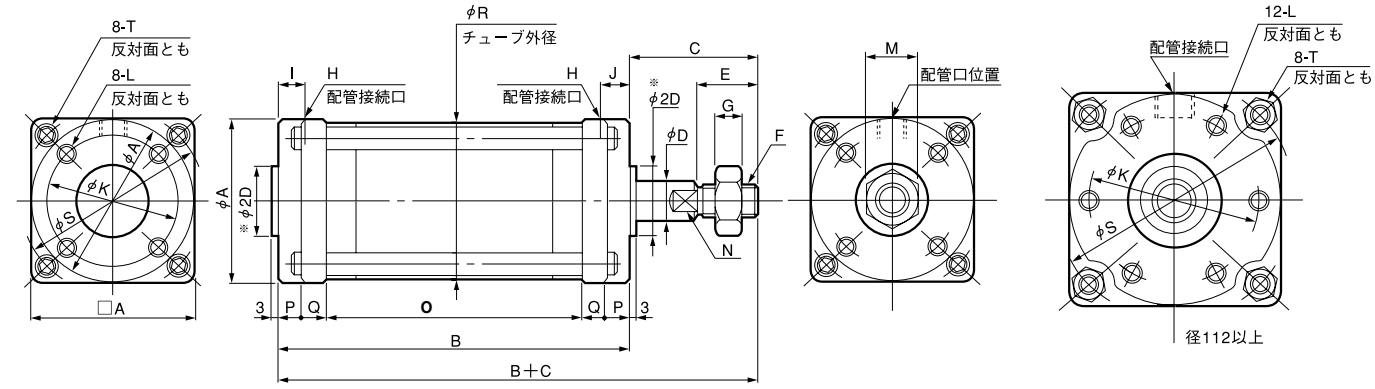

■SCD形基本寸法表

Ae: 有効受圧面積 (mm²)
N ：2面幅

径 －ストローク	A	B	C	D	E	F	G	H	I	J	K	L	M	N	O	P	Q	R	S	T	Ae 押側	Ae 引側
40 － 48	53	116	42	10	20	M 8×1	6	Rc 1/8	9	9	42	M 6 深さ 9	17	8	86	8	7	51.5	61	M 5	1100	1020
50 － 64	63	141	45	12	20	M 10×1.25	6	Rc 1/8	10	10	50	M 6 深さ 9	17	10	109	8	8	61.5	73	M 6	1770	1650
63 － 78	82	175	50	16	24	M 12×1.5	7	Rc 1/4	12	12	63	M 8 深さ12	19	13	135	9	11	78.5	94	M 8	2730	2530
80 － 108	100	220	58	20	32	M 16×1.5	10	Rc 1/4	14	14	80	M 8 深さ12	24	17	172	10	14	97	114	M 8	4540	4230
100 － 144	120	284	65	25	40	M 20×1.5	12	Rc 1/4	14	14	98	M10 深さ15	30	22	230	11	16	117.5	136	M 10	7240	6750
112 － 156	137	313	72	25	44	M 22×1.5	13	Rc 3/8	18	18	112	M10 深さ15	32	22	251	12	19	135	156	M 12	8820	8330
125 － 178	150	346	76	30	48	M 24×1.5	14	Rc 3/8	18	18	125	M10 深さ15	36	24	274	16	20	149	170	M 14	11100	10400
140 － 204	165	392	84	35	52	M 27×1.5	16	Rc 3/8	18	18	140	M12 深さ18	41	30	312	16	24	164	190	M 14	14100	13300

※：径40のみ2Dは24mm

エル形寸法図

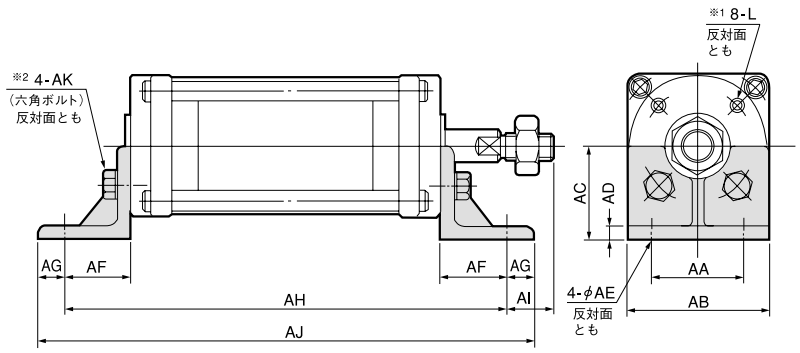

※1：径112以上は12-L（反対面とも）
※2：径112以上は6-AK（反対面とも）

径－ストローク	AA	AB	AC	AD	AE	AF	AG	AH	AI	AJ	AK
40－ 48	35	53	35	5	6.5	25	10	166	17	186	M6×14
50－ 64	40	63	40	6	7.5	26	11	193	19	215	M6×14
63－ 78	50	82	50	6	9.5	31	14	237	19	265	M8×20
80－108	60	100	60	8	9.5	35	17	290	23	324	M8×20
100－144	75	120	70	8	12	40	20	364	25	404	M10×25
112－156	85	137	80	8	14	44	23	401	28	447	M10×25
125－178	95	150	87	10	14	46	24	438	30	486	M10×25
140－204	100	165	95	10	16	46	24	484	38	532	M12×30

フロントフランジ形寸法図

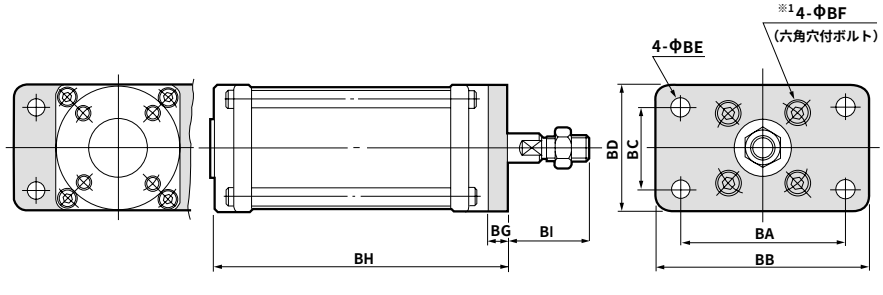

※1：径112以上は6-ΦBF

径－ストローク	BA	BB	BC	BD	BE	BF	BG	BH	BI
40－ 48	70	90	35	53	6.5	M6×10	9	125	33
50－ 64	80	100	40	63	7.5	M6×10	10	151	35
63－ 78	105	130	55	82	9.5	M8×14	12	187	38
80－108	120	150	70	100	9.5	M8×14	13	233	45
100－144	150	180	85	120	11.5	M10×16	14	298	51
112－156	166	195	100	137	14	M10×16	15	328	57
125－178	180	210	115	150	14	M10×16	16	362	60
140－204	195	225	125	165	16	M12×20	19	411	65

リヤフランジ形寸法図

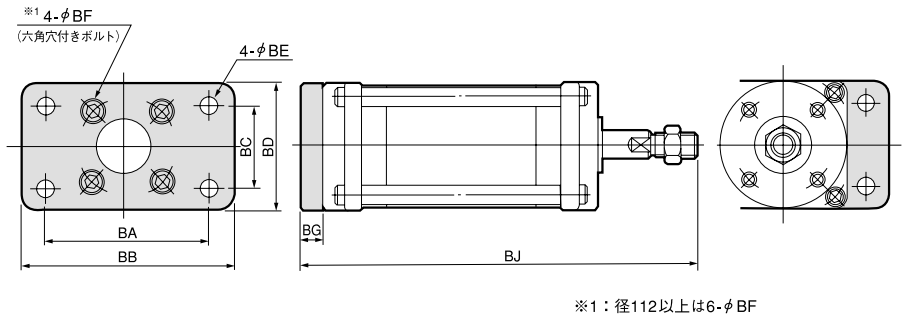

※1：径112以上は6-φBF

径－ストローク	BA	BB	BC	BD	BE	BF	BG	BJ
40－48	70	90	35	53	6.5	M6×10	9	167
50－64	80	100	40	63	7.5	M6×10	10	196
63－78	105	130	55	82	9.5	M8×14	12	237
80－108	120	150	70	100	9.5	M8×14	13	291
100－144	150	180	85	120	11.5	M10×16	14	363
112－156	166	195	100	137	14	M10×16	15	400
125－178	180	210	115	150	14	M10×16	16	438
140－204	195	225	125	165	16	M12×20	19	495

トラニオン形寸法図

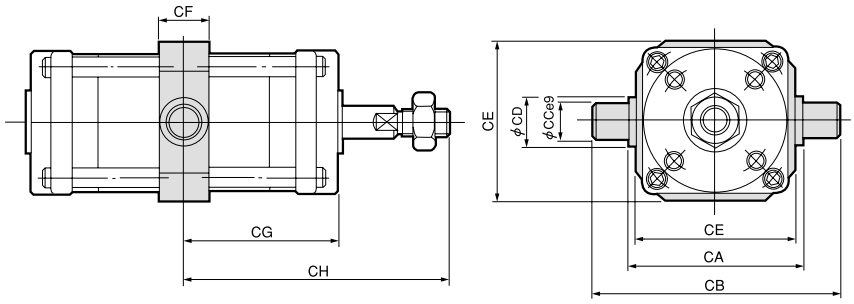

径－ストローク	CA	CB	CC	CD	CE	CF	CG	CH
40－48	64	92	14	18	60	18	58	100
50－64	74	106	16	20	70	20	70.5	115.5
63－78	94	134	20	25	88	25	87.5	137.5
80－108	114	164	25	30	108	30	110	168
100－144	134	194	30	35	128	35	142	207
112－156	156	216	30	35	150	35	156.5	228.5
125－178	170	234	32	38	164	38	173	249
140－204	190	260	35	42	184	42	196	280

ピボット形寸法図

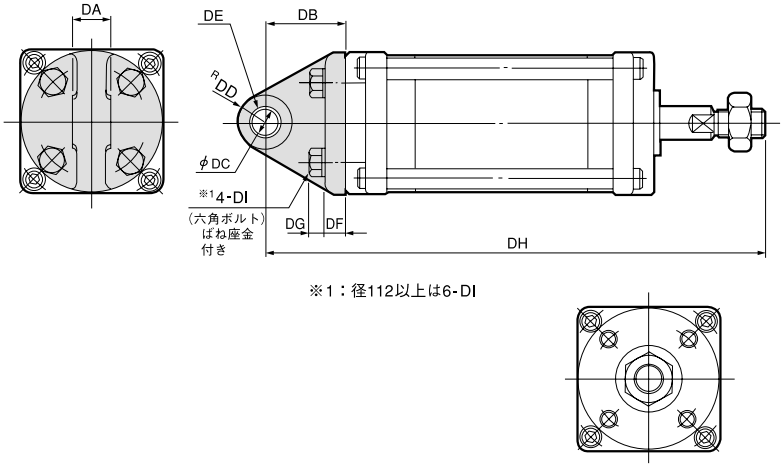

※1：径112以上は6-DI

径－ストローク	DA	DB	DC	DD	DE	DF	DG	DH	DI
40－48	15	30	10	14	1015	8	5.5	188	M 6×16
50－64	15	33	10	14	1015	9	5.5	219	M 6×18
63－78	20	38	12	15	1220	10	7.5	263	M 8×22
80－108	20	44	15	16.5	1520	12	7.5	322	M 8×25
100－144	25	50	18	18	1825	15	9.5	399	M10×25
112－156	28	54	18	20	1810 2ケ	16	9.5	439	M10×30
125－178	30	59	20	23	2010 2ケ	17	9.5	481	M10×30
140－204	34	64	22	25	2210 2ケ	19	11	570	M12×35

DE：ブッシュサイズ

基本形寸法図

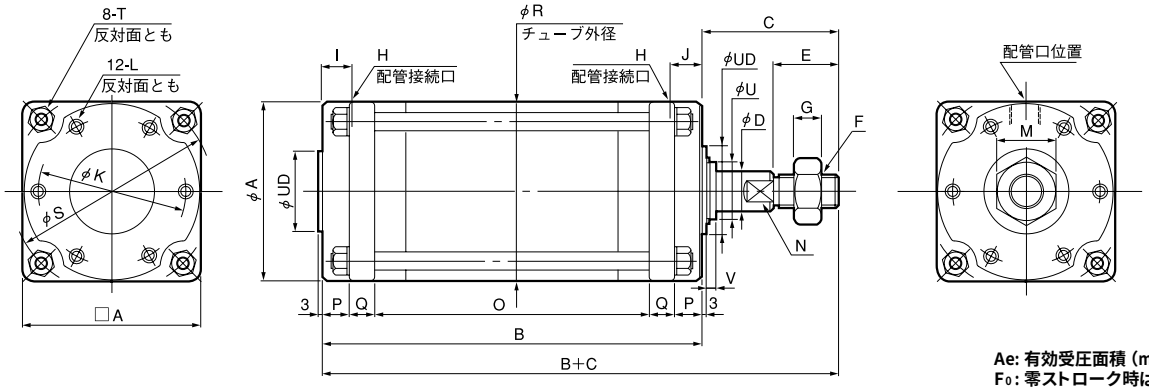

Ae: 有効受圧面積 (mm²)
F₀: 零ストローク時ばね反力 (N)
F₁: 全ストローク時ばね反力 (N)
N : 2面幅

■SCS形基本寸法表

径 − ストローク	A	B	C	D	UD	E	F	G	H	I	J	K	L	M	N	O	P	Q	R	S	T	U	V	Ae	ばね反力 F₀	ばね反力 F₁
160 − 82	185	184	94	35	70	60	M30×1.5	18	Rc 1/2	22	−	160	M12 深さ18	46	30	86	23	26	185	215	M16	52	12.4	18600	158.8	356.7
142		274														176						−	−			
192		351														253						−	−			
240		425														327						−	−			
180 − 96	205	227	104	40	80	64	M33×1.5	20	Rc 1/2	22	−	176	M14 深さ21	50	36	115	26	30	205	238	M18	60	11.9	23800	205.8	490
168		321														209						−	−			
226		410														298						−	−			
280		493														381						−	−			
200 − 112	225	244	120	40	90	72	M36×1.5	21	Rc 3/4	24	−	194	M16 深さ24	55	36	118	28	35	225	262	M20	60	11.9	29600	254.8	656.6
192		364														238						−	−			
256		462														336						−	−			
320		560														434						−	−			

エル形寸法図

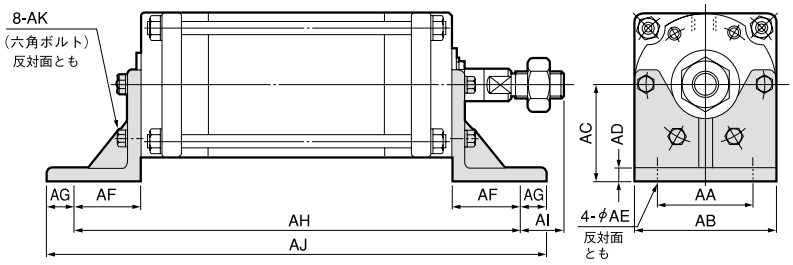

径 − ストローク	AA	AB	AC	AD	AE	AF	AG	AH	AI	AJ	AK
160 − 82	115	185	105	13	18	49	26	282	19	334	M12×30
142								372		424	
192								449		501	
240								523		575	
180 − 96	130	205	115	14	18	52	28	331	24	387	M14×35
168								425		481	
226								514		570	
280								597		653	
200 − 112	140	225	125	14	18	52	28	348	40	404	M16×35
192								468		524	
256								566		622	
320								664		720	

フロントフランジ形寸法図

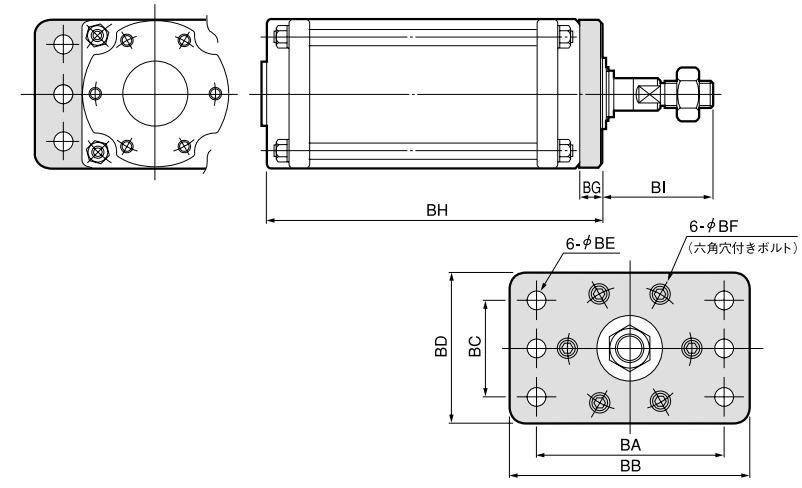

径 − ストローク	BA	BB	BC	BD	BE	BF	BG	BH	BI
160 − 82	220	260	140	185	16	M12×20	19	203	75
142								293	
192								370	
240								444	
180 − 96	250	300	160	205	18	M14×25	22	249	82
168								343	
226								432	
280								515	
200 − 112	275	320	180	225	18	M16×25	25	269	95
192								389	
256								487	
320								585	

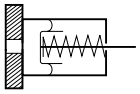

リヤフランジ形 寸法図

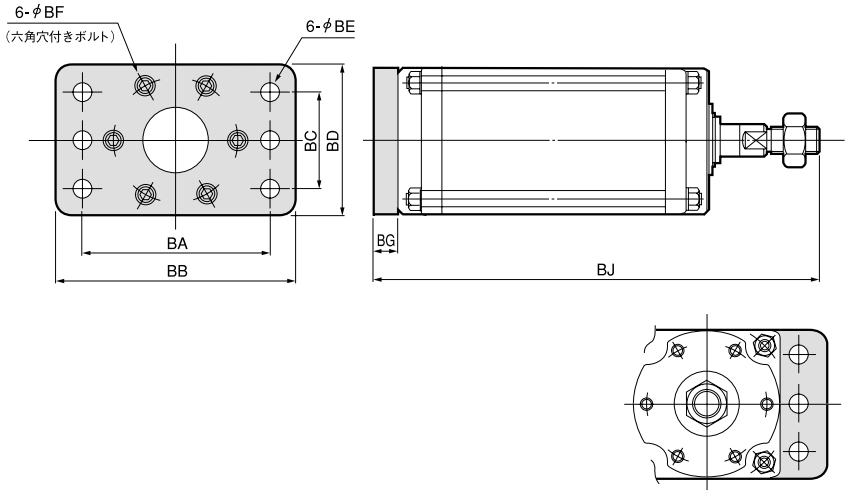

径 − ストローク		BA	BB	BC	BD	BE	BF	BG	BJ
160 −	82	220	260	140	185	16	M12 × 20	19	297
	142								387
	192								464
	240								538
180 −	96	250	300	160	205	18	M14 × 25	22	353
	168								447
	226								536
	280								619
200 −	112	275	320	180	225	18	M16 × 30	25	389
	192								509
	256								607
	320								705

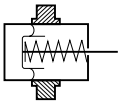

トラニオン形 寸法図

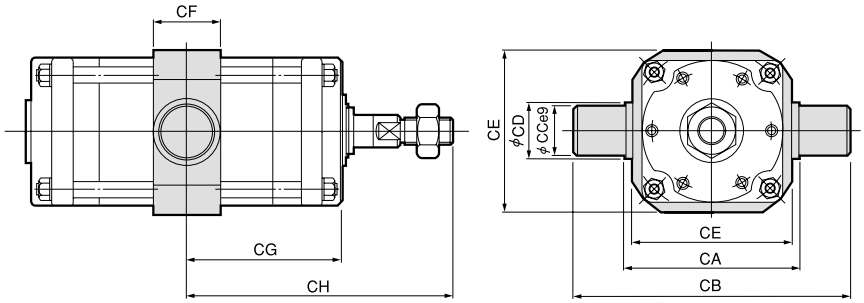

径 − ストローク		CA	CB	CC	CD	CE	CF	CG	CH
160 −	82	215	295	40	60	205	60	92	186
	142							137	231
	192							175.5	269.5
	240							212.5	306.5
180 −	96	235	325	45	63	225	63	113.5	217.5
	168							160.5	264.5
	226							205	309
	280							246.5	350.5
200 −	112	260	350	45	65	250	65	122	242
	192							182	302
	256							231	351
	320							280	400

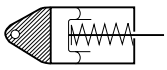

ピボット形 寸法図

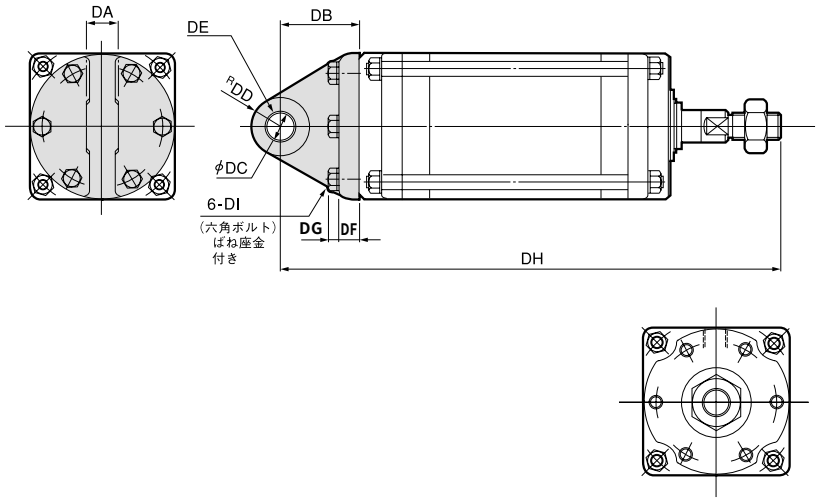

径 − ストローク		DA	DB	DC	DD	DE	DF	DG	DH	DI
160 −	82	38	70	25	28	2510 2ケ	21	11	348	M12 × 40
	142								438	
	192								515	
	240								589	
180 −	96	42	77	28	32	2812 2ケ	24	12.5	408	M14 × 45
	168								502	
	226								591	
	280								674	
200 −	112	45	85	30	34	3012 2ケ	26	14	449	M16 × 50
	192								569	
	256								667	
	320								765	

DE：ブッシュサイズ

基本形寸法図

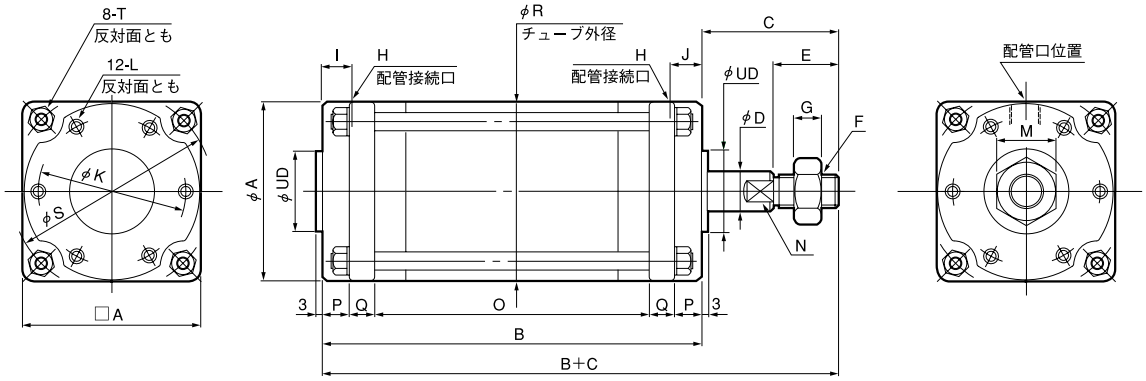

■SCD形 基本寸法表

Ae: 有効受圧面積 (mm²)
N：2面幅

径 − ストローク		A	B	C	D	UD	E	F	G	H	I	J	K	L	M	N	O	P	Q	R	S	T	Ae 押側	Ae 引側
160 −	82	185	230	94	35	70	60	M30 × 1.5	18	Rc 1/2	22	22	160	M12 深さ 18	46	30	132	23	26	185	215	M16	18600	17600
	142		320														222							
	192		399														301							
	240		475														377							
180 −	96	205	260	104	40	80	64	M33 × 1.5	20	Rc 1/2	22	22	176	M14 深さ 21	50	36	148	26	30	205	238	M18	23800	22500
	168		368														256							
	226		459														347							
	280		544														432							
200 −	112	225	292	120	40	90	72	M36 × 1.5	21	Rc 3/4	24	24	194	M16 深さ 24	55	36	166	28	35	225	262	M20	29600	28000
	192		412														286							
	256		512														386							
	320		612														486							

エル形寸法図

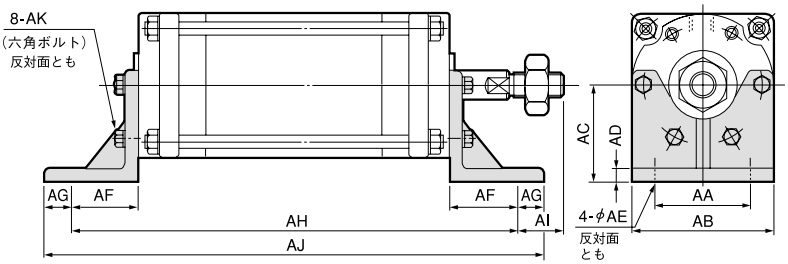

径 − ストローク		AA	AB	AC	AD	AE	AF	AG	AH	AI	AJ	AK
160 −	82	115	185	105	13	18	49	26	328	45	380	M12 × 30
	142								418		470	
	192								497		549	
	240								573		625	
180 −	96	130	205	115	14	18	52	28	364	52	420	M14 × 35
	168								472		528	
	226								563		619	
	280								648		704	
200 −	112	140	225	125	14	18	52	28	396	68	452	M16 × 35
	192								516		572	
	256								616		672	
	320								716		772	

フロントフランジ形寸法図

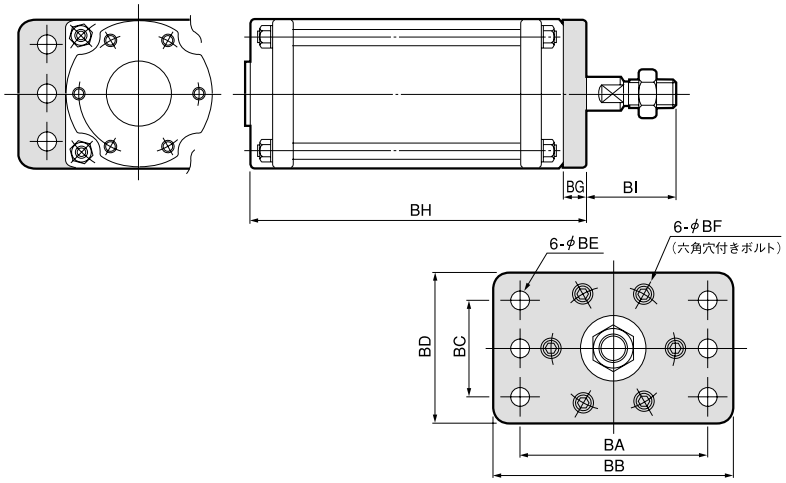

径 − ストローク		BA	BB	BC	BD	BE	BF	BG	BH	BI
160 −	82	220	260	140	185	16	M12 × 20	19	249	75
	142								339	
	192								418	
	240								494	
180 −	96	250	300	160	205	18	M14 × 25	22	282	82
	168								390	
	226								481	
	280								566	
200 −	112	275	320	180	225	18	M16 × 25	25	317	95
	192								437	
	256								537	
	320								637	

リヤフランジ形寸法図

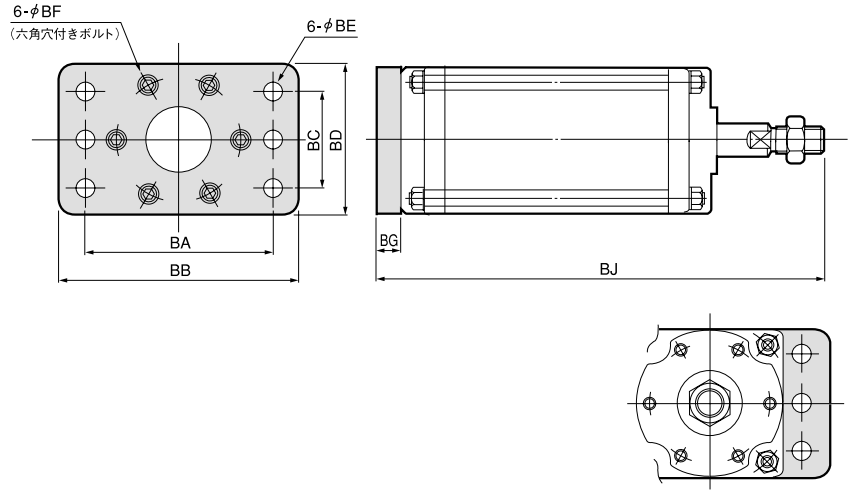

径 ー ストローク		BA	BB	BC	BD	BE	BF	BG	BJ
160 ー	82	220	260	140	185	16	M12 × 20	19	343
	142								433
	192								512
	240								588
180 ー	96	250	300	160	205	18	M14 × 25	22	386
	168								494
	226								585
	280								670
200 ー	112	275	320	180	225	18	M16 × 30	25	437
	192								557
	256								657
	320								757

トラニオン形寸法図

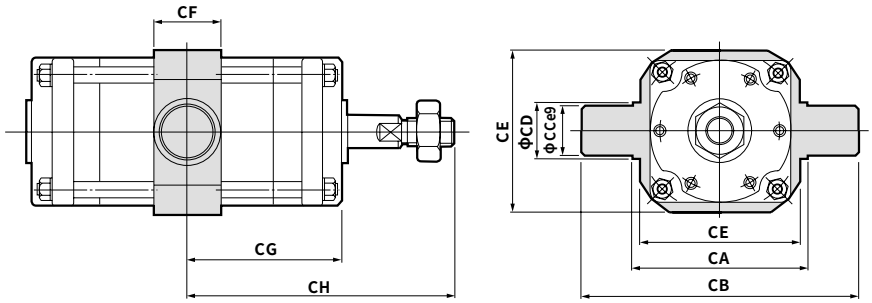

径 ー ストローク		CA	CB	CC	CD	CE	CF	CG	CH
160 ー	82	215	295	40	60	205	60	115	209
	142							160	254
	192							199.5	293.5
	240							237.5	331.5
180 ー	96	235	325	45	63	225	63	130	234
	168							184	288
	226							229.5	333.5
	280							272	376
200 ー	112	260	350	45	65	250	65	146	266
	192							206	326
	256							256	376
	320							306	426

ピボット形寸法図

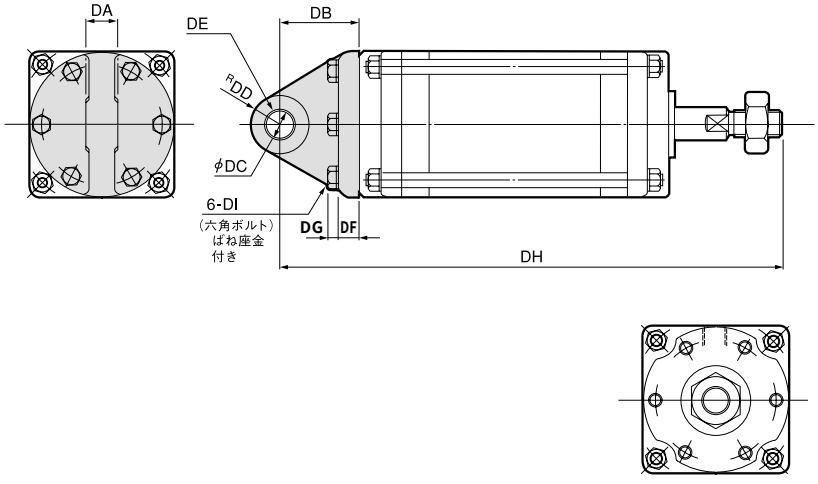

径 ー ストローク		DA	DB	DC	DD	DE	DF	DG	DH	DI
160 ー	82	38	70	25	28	2510 2ケ	21	11	394	M12 × 40
	142								484	
	192								563	
	240								639	
180 ー	96	42	77	28	32	2812 2ケ	24	12.5	441	M14 × 45
	168								549	
	226								640	
	280								725	
200 ー	112	45	85	30	34	3012 2ケ	26	14	497	M16 × 50
	192								617	
	256								717	
	320								817	

DE：ブッシュサイズ

SCD-40～200　スーパーシリンダ複動形

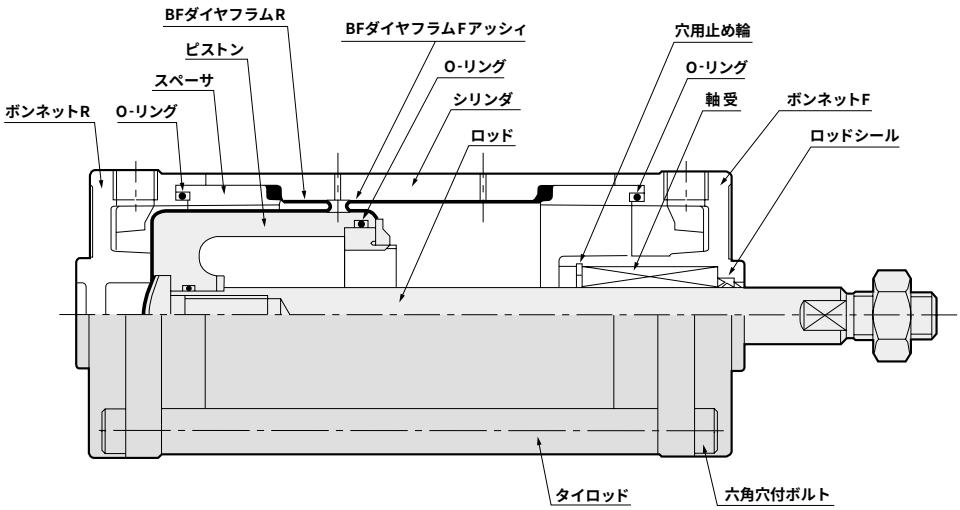

■主要部材質

名　称	材　質
ボンネットF・R	アルミ合金ダイカスト アルミ合金鋳物
O-リング	ニトリルゴム
ピストン	アルミ合金鋳物
シリンダ・スペーサ	アルミ合金
ロッド	硬　鋼 （硬質クロムメッキ）
BFダイヤフラムF アッシイ	リテーナープレート 布入りニトリルゴム
BFダイヤフラムR	布入りニトリルゴム
ロッドシール	ニトリルゴム
軸　受	リニアボールベアリング
穴用止め輪	硬　鋼
タイロッド	軟　鋼

■ ご注文の場合は下記仕様書にご記入の上、ご提出下さい。

フジクラBFシリンダ
SCシリーズ 設計仕様書

注1）※印の箇所は弊社で記入します。
2）次回ご注文の場合は、下記の※シートNo.をご指示下さい。

客先名	
所在地　〒	
部署名　担当　様	
TEL　FAX	

※	シート No.
※	代理店
※	年　月　日　担当
※	営業　年　月　日　担当

①	シリンダモデル No.	形式　径　ストローク —　—	⑧	作動流体		
②	スプリング	S0　S1	⑨	使用作動圧力 MPa	最低	常用 / 最高
③	軸受	B0　B1	⑩	使用温度 ℃	最低	常用 / 最高
④	取付金具	L　F　R　T　P	⑪	サイクルの速さ	c/min	
⑤	所要ストローク	mm	⑫	適用機械		客先図番
⑥	ばね特別仕様	ばね反力 N　ばね定数 N/mm ストローク mm				
⑦	特別仕様					

見積 / 注文	個数		納期	

※	BFダイヤフラムコードNo.	DM1—　—　—

※	コードNo.		図番				担当

◎ 本紙をコピーしてご利用下さい。